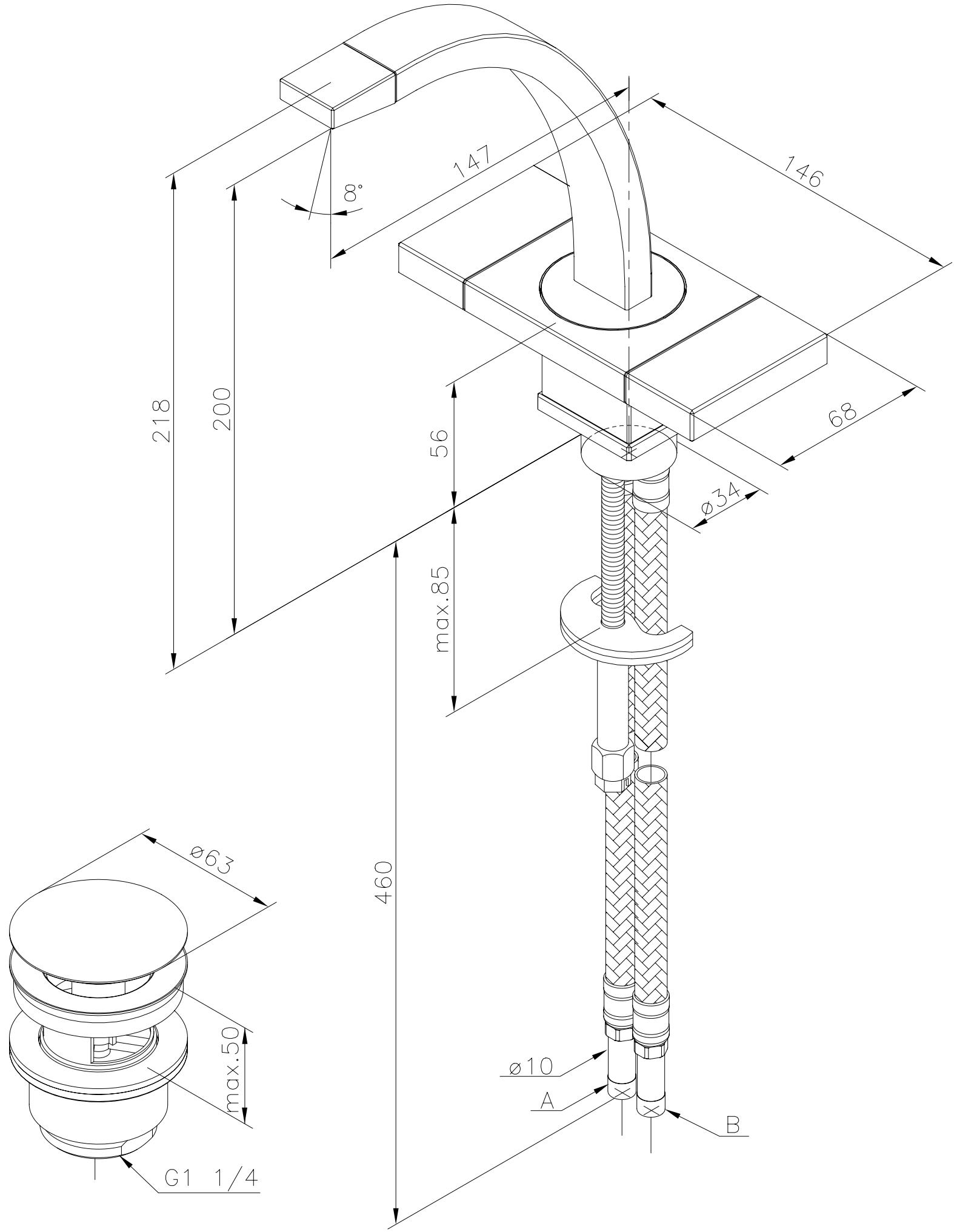
147
146
8°
218
200
56
68
ø34
max.85
460
ø63
max.50
G1 1/4
ø10
A
B