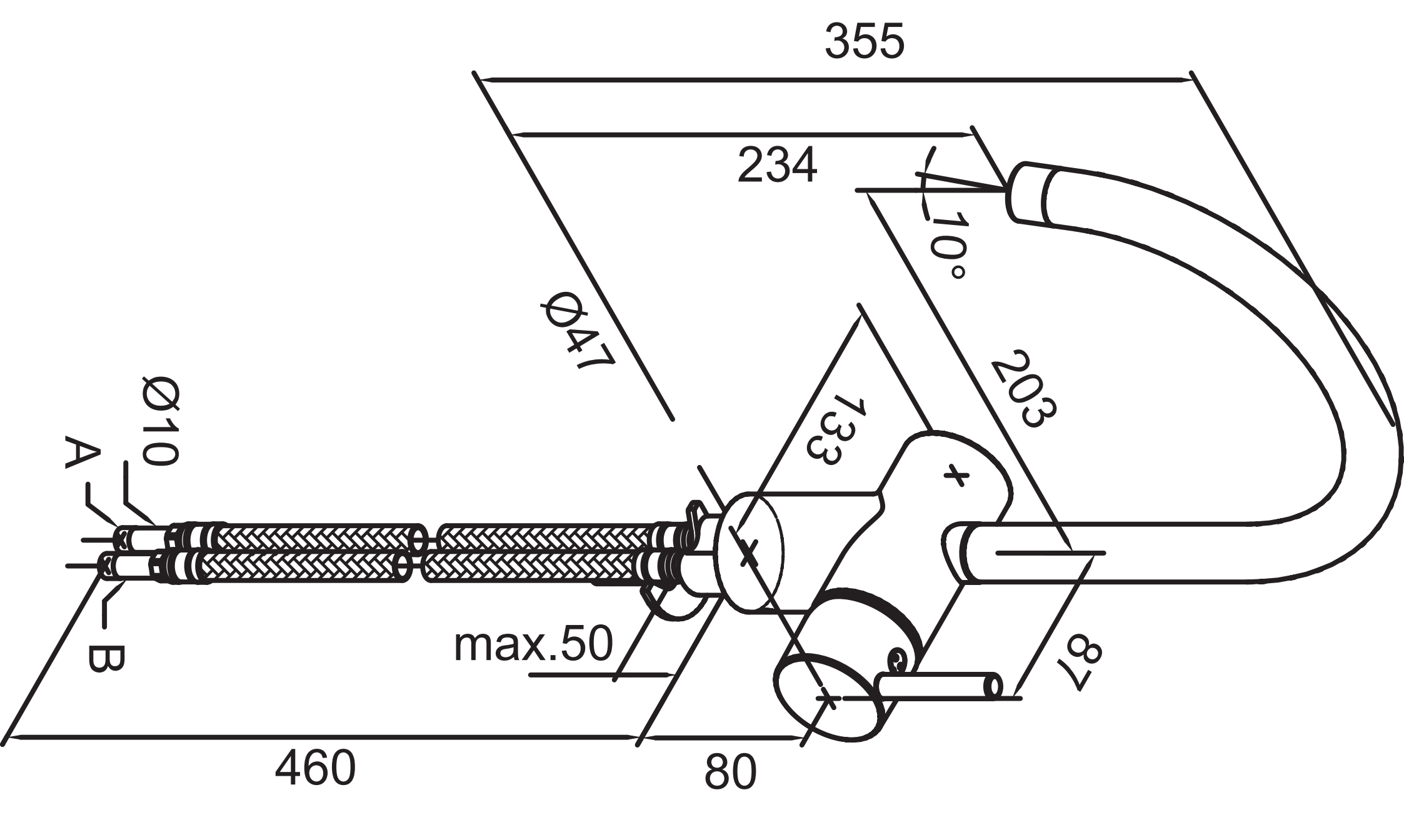
355
234
10°
Ø47
203
133
Ø10
A
B
max.50
87
460
80