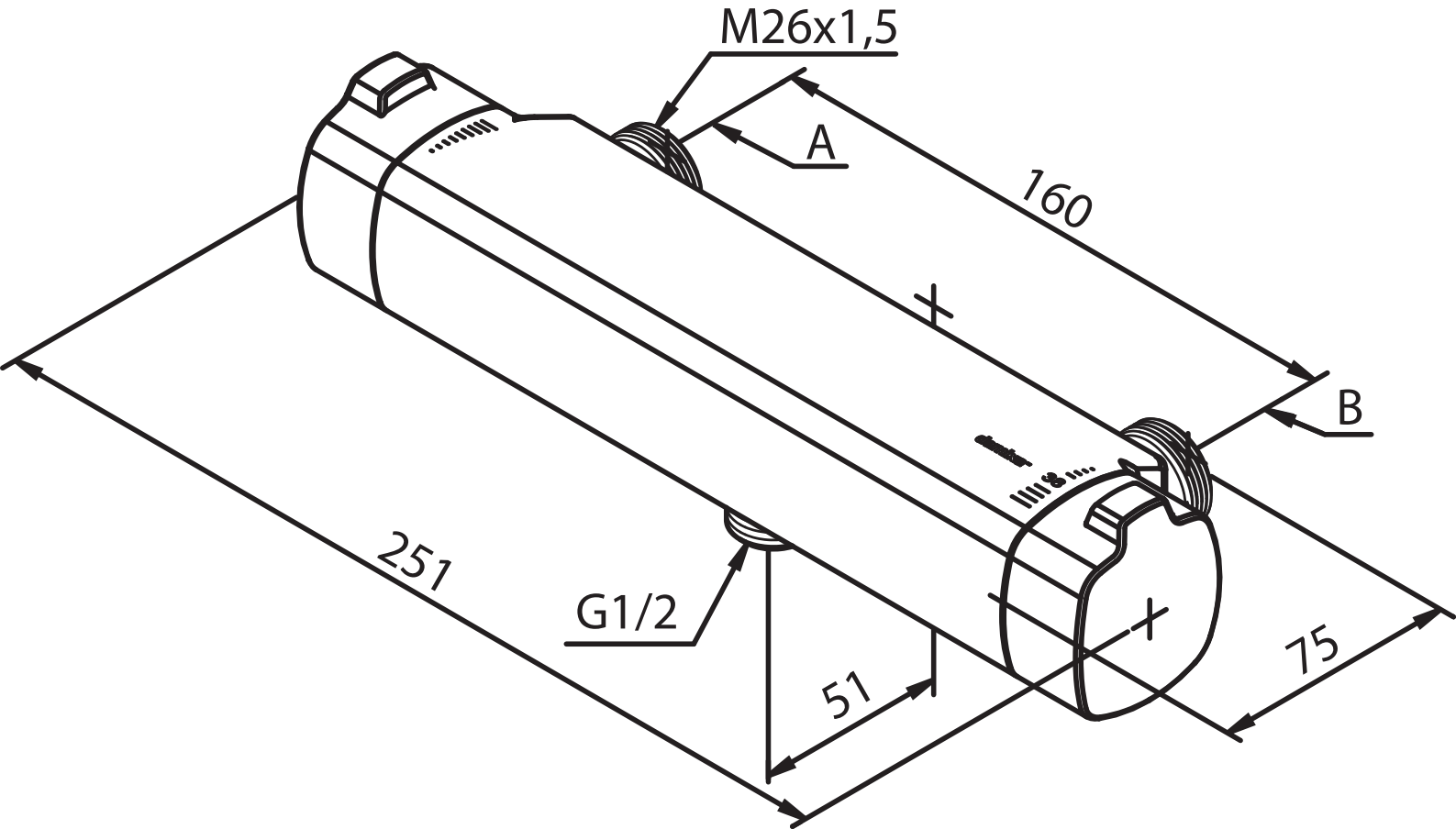
M26x1,5
A
160
B
251
G1/2
51
75