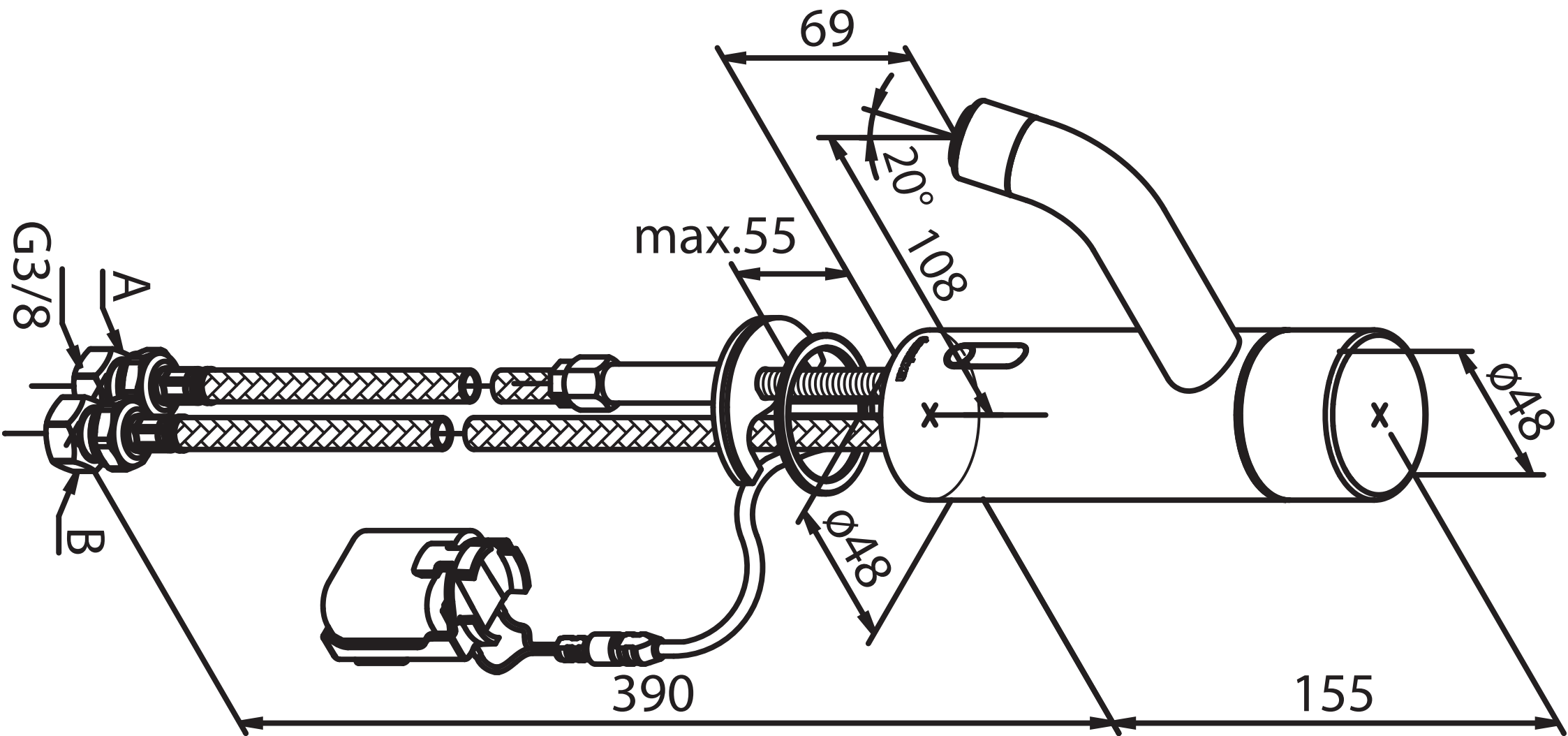
69
20°
108
max.55
G3/8
A
B
ø48
ø48
390
155