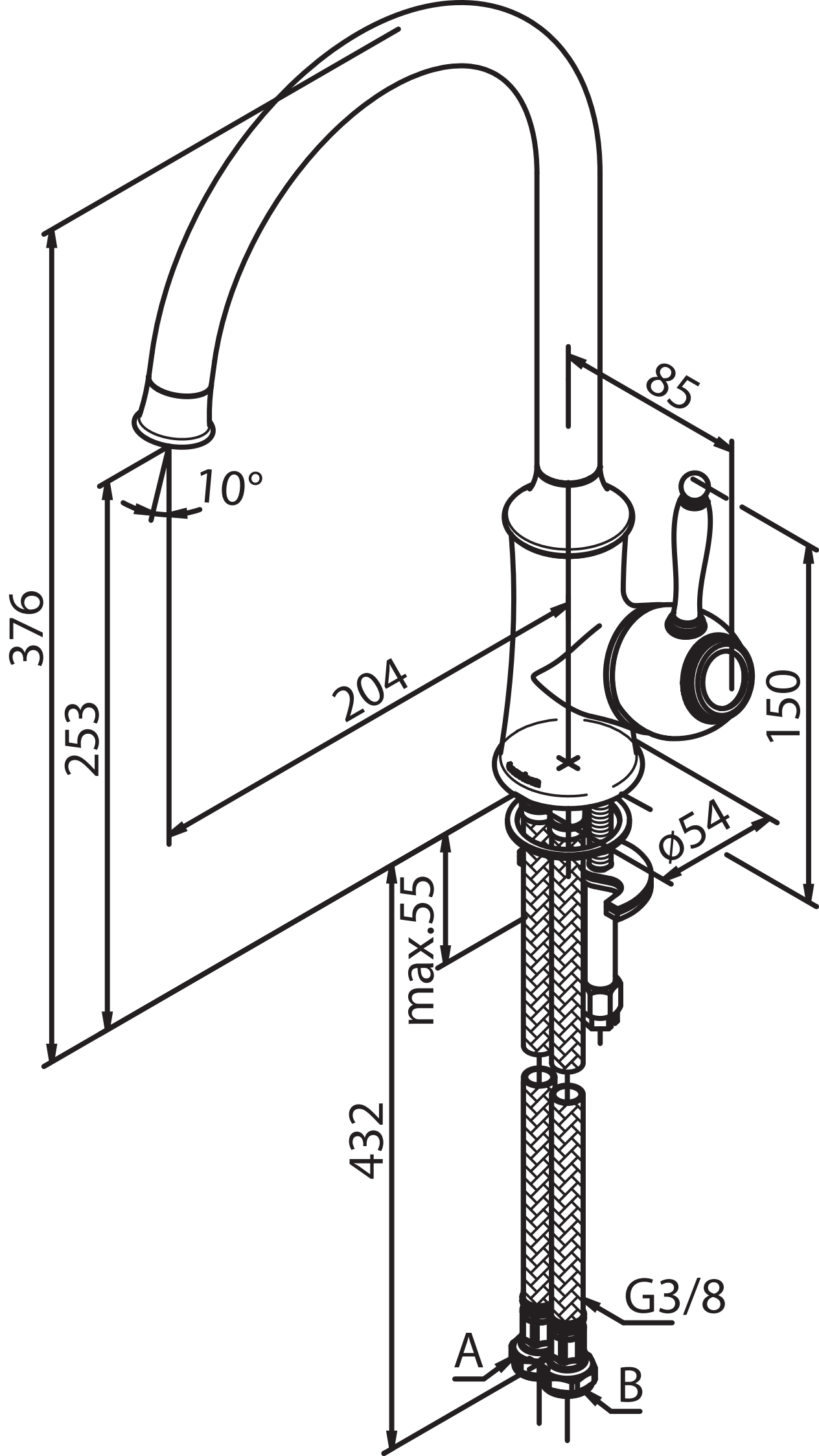
85
10°
376
253
204
150
ø54
max.55
432
G3/8
A
B