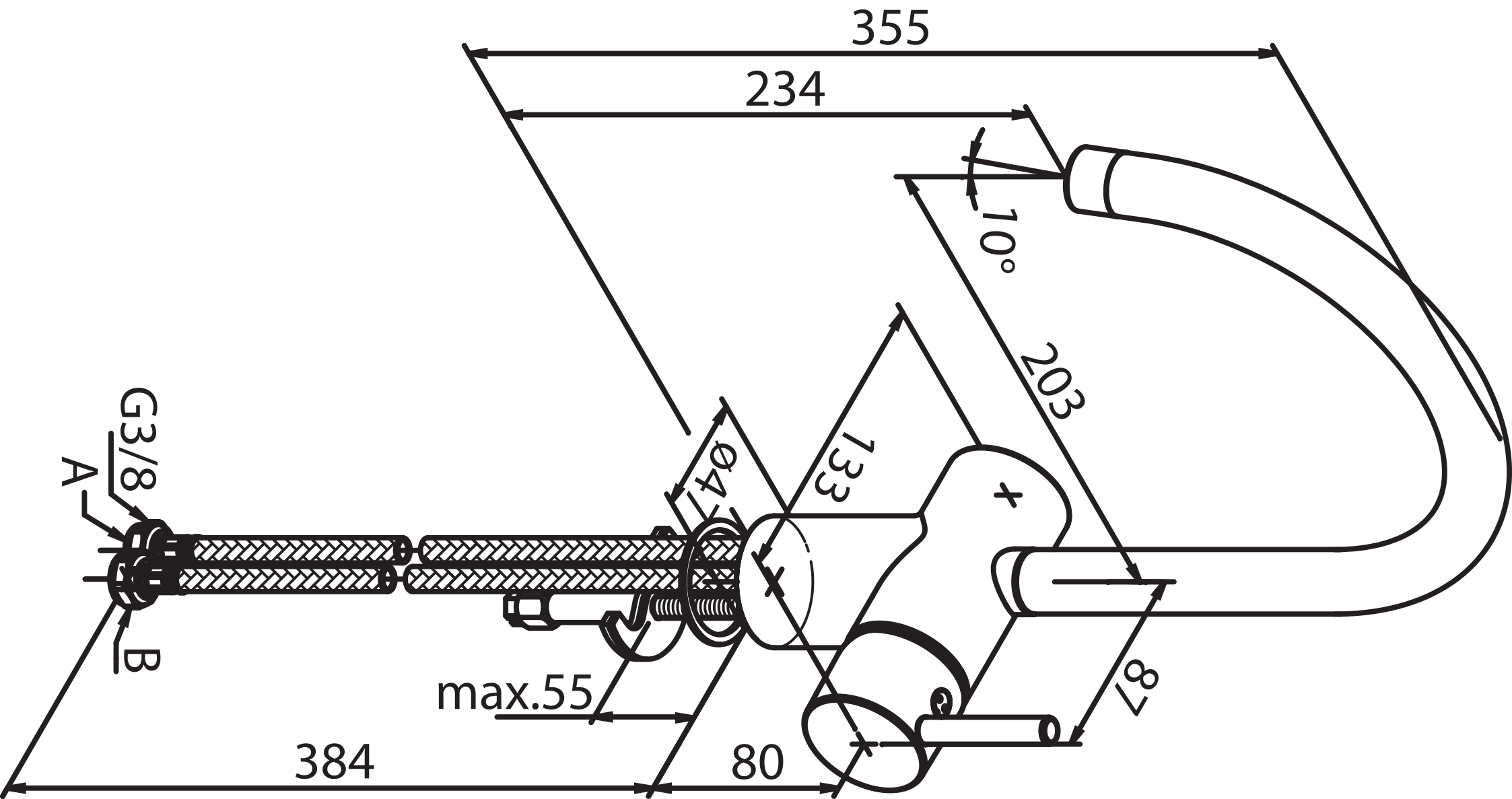
355
234
10°
203
133
Ø41
G3/8
A
B
max.55
384
80
87