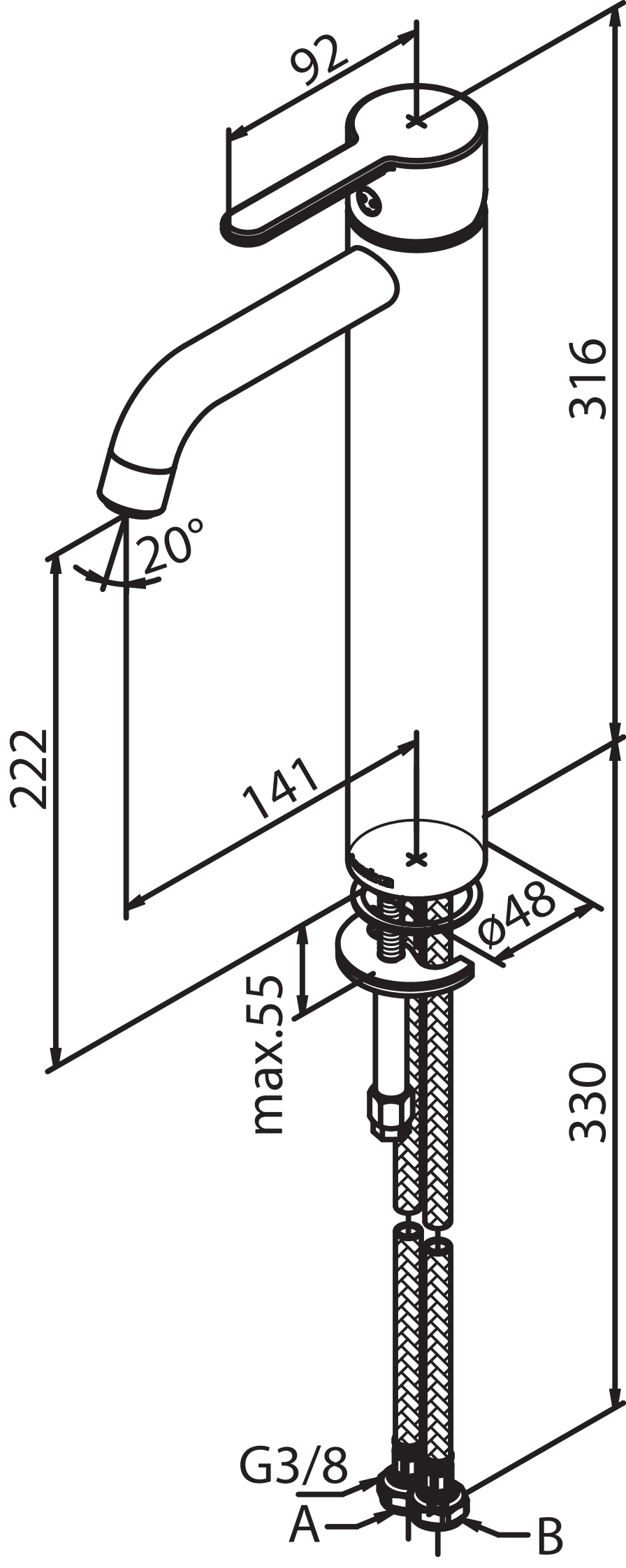
92
316
20°
222
141
Ø48
max.55
330
G3/8
A
B