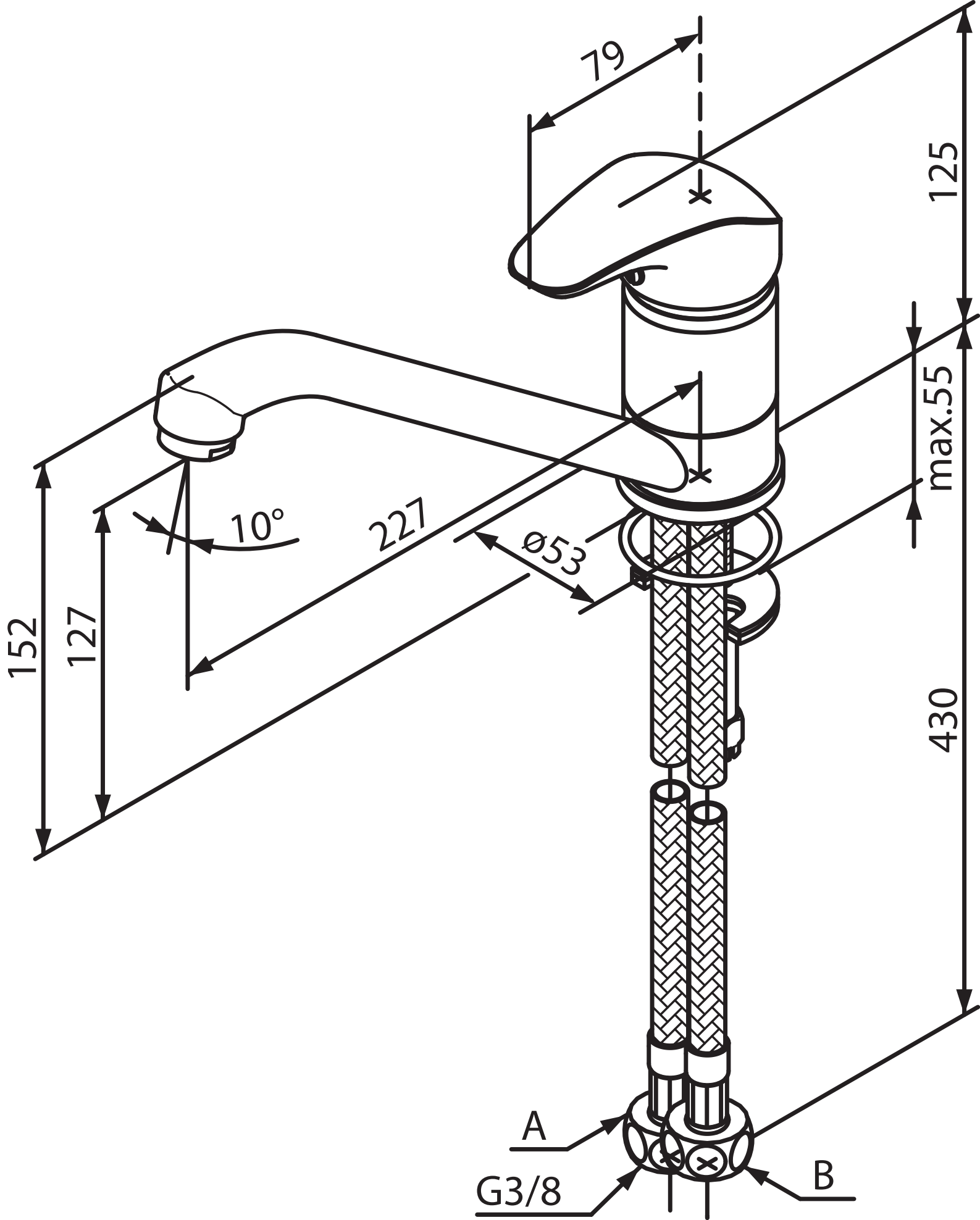
79
125
max.55
10°
227
Ø53
152
127
430
A
G3/8
B